SOPAP Automation.

FABRICATION FRANÇAISE

TS 1100

Indexeurs à came tambour

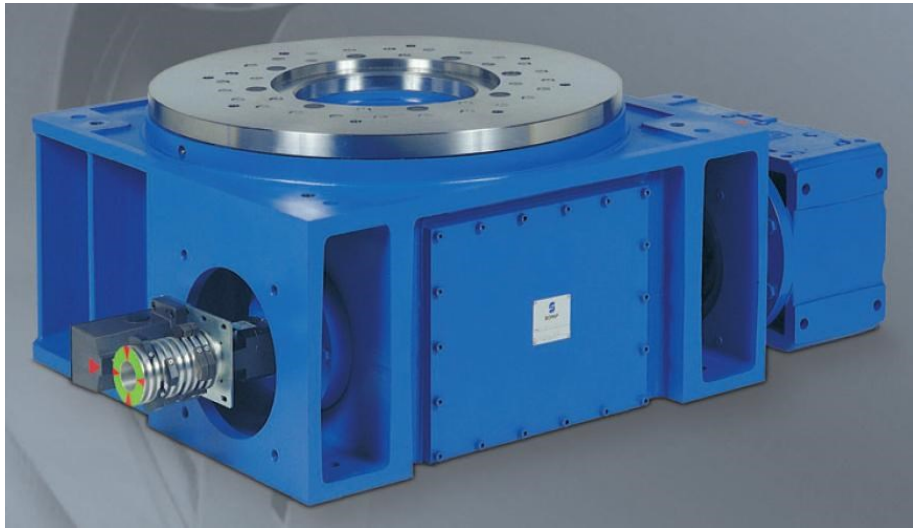

SOPAP Automation.

A

TS 1100
Indexeurs à came tambour

TS 1100

SOPAP Automation.

PA Ardennes Emeraude
Rue Henri Faure
08090 TOURNES
France
Tel.: +33 3 24 52 94 64
Fax.: +33 3 24 52 88 02
sopap@sopap.com
www.sopap.com

Cachet du distrubuteur:

SOPAP Automation.

T- +33 3 24 52 94 64
F- +33 3 24 52 88 02
sopap@sopap.com

Indexeurs à came tambour

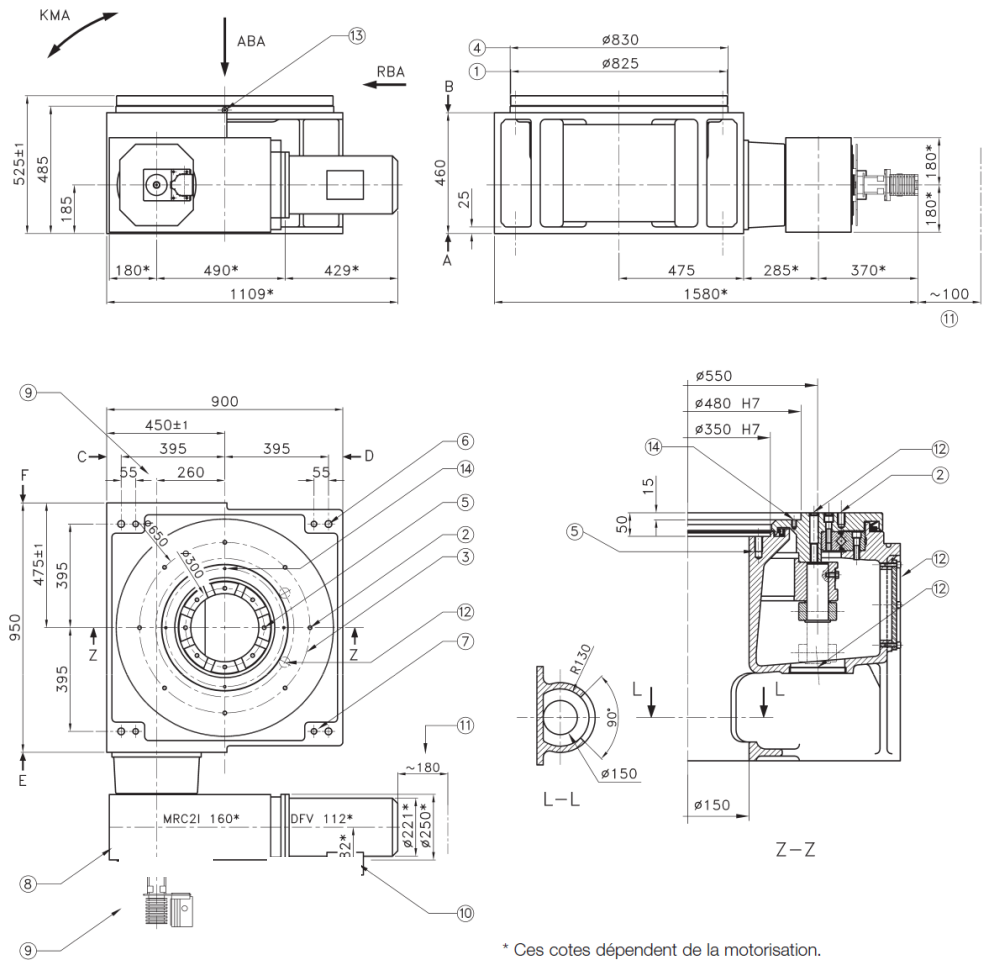

* Ces cotes dépendent de la motorisation.

SOPAP Automation.
T- +33 3 24 52 94 64
F- +33 3 24 52 88 02
sopap@sopap.com

TS 1100 TS 1100
Indexeurs à came tambour

① Tournant

② 8 x M16 x 25 sur Ø650
Position dans une des périodes d'arrêt

③ Goupillage sur Ø650 prof. max. 25
A réaliser par le client

④ Fixe

⑤ 8 x M16 x 27 sur Ø300
Fixe

⑥ 4 x Ø26
Faces A et B

⑦ 4 x M24
Faces A et B

⑧ Réducteur

⑨ Dispositif de commande avec boîtier multipistes, peut être placé en face F ou côté réducteur

⑩ Moteur-frein

⑪ Zone de démontage

⑫ Zone d'accès maintenabilité des galets

⑬ 2 graisseurs à 180°

⑭ 4 x M10 x 10 sur Ø450
Position dans une des périodes d'arrêt

Caractéristiques techniques

Répétabilité	± 0,01 mm sur Rs = 275 mm
Précision d'indexage	± 0,02 mm sur Rs = 275 mm
Charge axiale maxi admissible **ABA**	1 000 000 N
Couple de basculement maxi admissible **KMA**	110 000 Nm
Charge radiale maxi admissible **RBA**	200 000 N
Masse de la table motorisée	~ 1400 kg

ABA, KMA, RBA:
Capacité du roulement à rouleaux croisés

Nombre d'arrêts	2 – 3 – 6	4 – 8	5 – 10 TP	12
Orientation des galets en zone arrêt	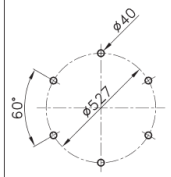	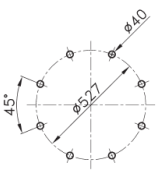	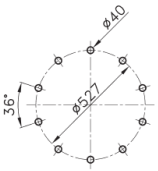	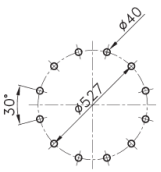
Nombre de galets.	6	8	10	12

TP: Table programmable
Autres nombres d'arrêts sur demande

SOPAP Automation.
T- +33 3 24 52 94 64
F- +33 3 24 52 88 02
sopap@sopap.com